產品、尺寸規格

■ 一體成型球閥Tee Equal

規格
20
25
32
40
50
63
75
90
110

■ 雙由任球閥

規格
20
25
32
40
50
63
75
90

■ 由任接頭

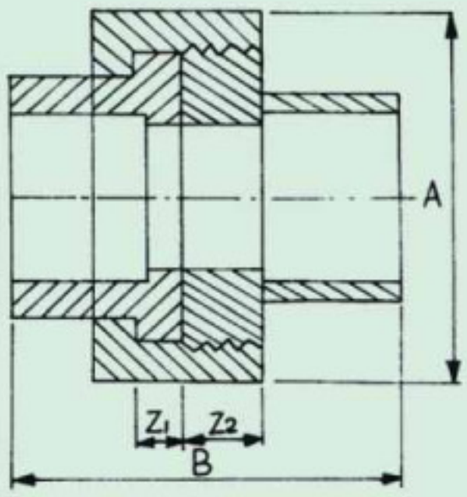

規格	A	B	Z1	Z2
20	45	56	5	13
25	55	57	7	12
32	66	65	8	12
40	82	79	6	16
50	98	82	7	20
63	120	99	9	27
75	120	98	12	24

產品、尺寸規格

■ Y型接頭

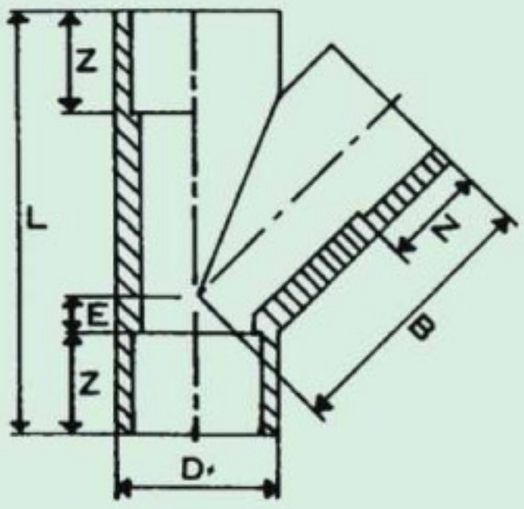

規格	D	L	Z	E	B
40	48	120	29	10	81
50	58	142	33	12	97
63	73	172	39	14	119
75	86	206	46	19	141
90	104	257	60	21	176
110	125	298	64	31	203
140	158	385	70	50	265
160	180	433	80	59	294

■ 排水異徑Y型接頭ReducingWye(DWV)

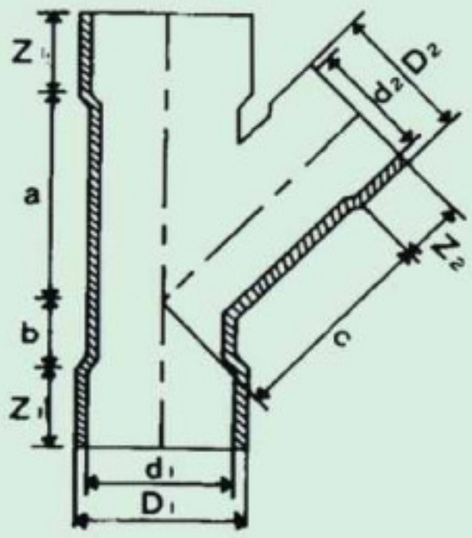

規格	D1	D2	d1	d2	a	b	c	Z2	Z1
90×63	98	69	90	63	110	16	114.5	45	31.5
110×63	119	69	110	63	114	12	126	55	31.5
140×90	119	98	110	90	140	18	152	55	45
140×110	152	119	140	110	158	22	165	70	55
160×110	174	120	160	110	188	28	201	80	55
160×140	174	152	160	140	210	35	210	80	70

產品、尺寸規格

■ 外牙接頭Male Adapter

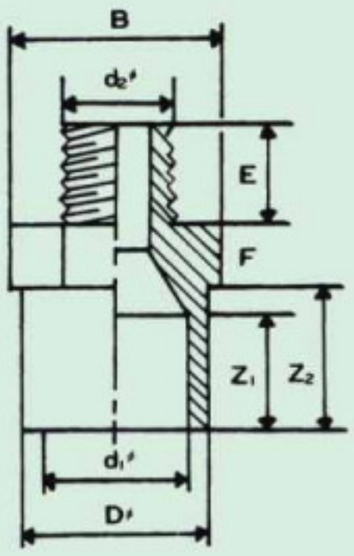

規格	D	B	Z1	Z2	d1	d2	E	F
25×20×1/2"	25	30	18	20	20	1/2"	16	12
32×25×3/4"	32	36	20	24	25	3/4"	18	12
40×32×1"	40	46	24	29	32	1"	22	12
50×40×1 1/4"	50	55	29	33	40	1 1/4"	25	12
63×50×1 1/2"	63	68	33	39	50	1 1/2"	29	12
75×63×2"	75	80	39	46	63	2"	35	12
90×75×2 1/2"	90	96	46	53	75	2 1/2"	38	14
110×90×3"	110	116	53	65	90	3"	40	14
125×110×4"	125	131	65	73	110	4"	42	14

■ 內牙接頭Female Adapter

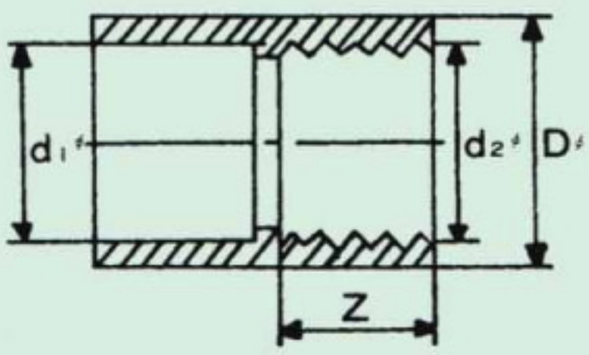

規格	D	d1	d2	Z
20	25	20	1/2"	18
25	32	25	3/4"	20
32	40	32	1"	24
40	50	40	11/4"	27
50	63	50	11/2"	32
63	75	63	2"	37

■ 90° 內牙彎頭 90° Elbow(Thread)

規格	b	d	D	Z
20	1/2"	20	28	20
25	3/4"	25	32	16
32	1"	32	40	24

產品、尺寸規格

■ 法蘭 Flang(Full Face)

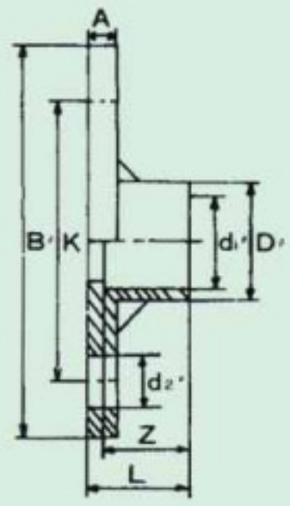

規格	D	B	K	L	Z	A	d1	d2	孔數
25	32	104	75	24	20	14	25	15	4
32	43	125	90	45	41.5	15	32	19	4
50	62	140	105	61	56.5	16	50	19	4
63	74	154	120	69	62	20	63	19	4
75	90	173	140	67.5	62	22	75	19	4
90	106	184	150	72	65	22	90	19	8
110	131	210	175	91	87	22	110	19	8
140	158	250	210	114	105	24	140	23	8
160	186	277	240	139	131.5	26	160	23	8
200	238	323	290	157	150	28	200	23	12

■ 外牙塞頭 Plug

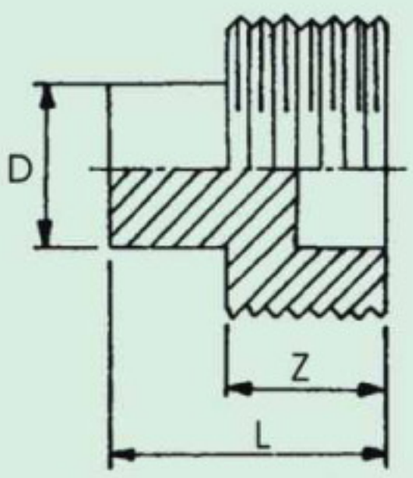

規格	D	L	Z
20	13	23	14
25	14	28	14

產品、尺寸規格

■ 長由任（快速接頭）Nipple

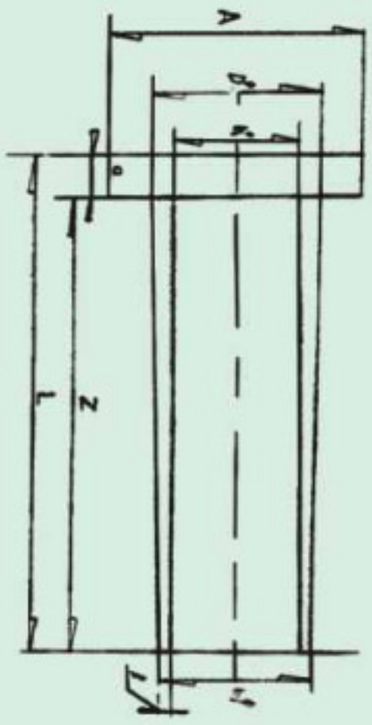

規格	D	L	Z
25	68	20	3/4”
32	76	24	1”

■ 錶接頭 Gauge Adapter

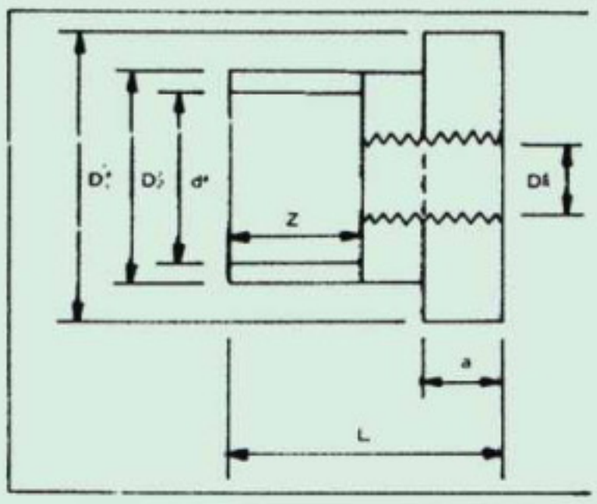

規格	L	a	z	D1	D2	d	D4
32	32	8	20	40	32	25	3/8”
32	32	8	20	40	32	25	1/2”
32	32	8	20	40	32	25	3/4”
50	45	12	29	63	50	40	1/2”
50	45	12	29	63	50	40	3/8”
50	45	12	29	63	50	40	3/4”

產品、尺寸規格

■ 等徑順水梯 Santitary Tee(Equal)

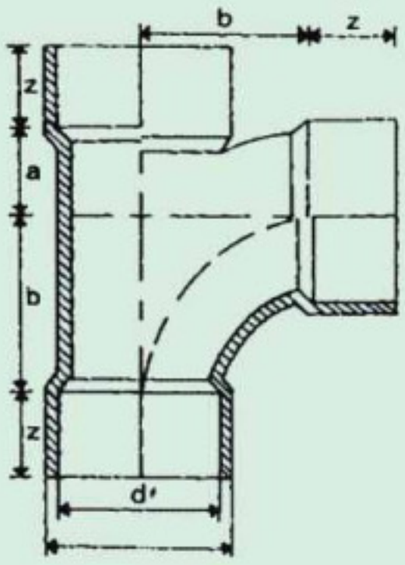

規格	D	d	a	b	z
63	69	63	32.6	58.76	32
110	119	110	53	93	55

■ 異徑順水梯 Santitary Tee(Reducing)

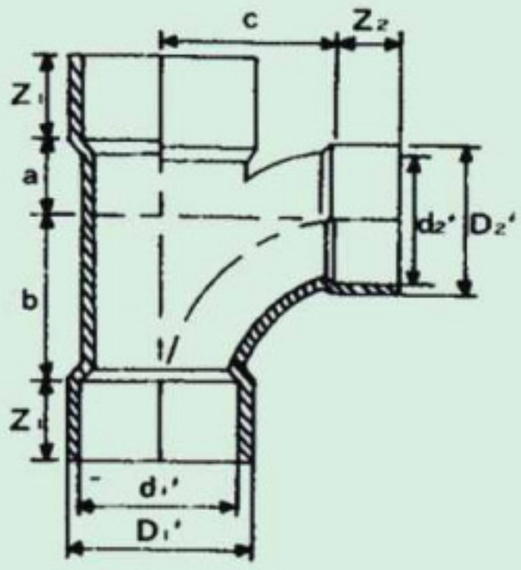

規格	A	B	D	d	E	F	Z	L	e
110×63	119	69	110	63	34.5	58.5	84	55	32

■ 樓板接頭 Grossing Floor Adapter

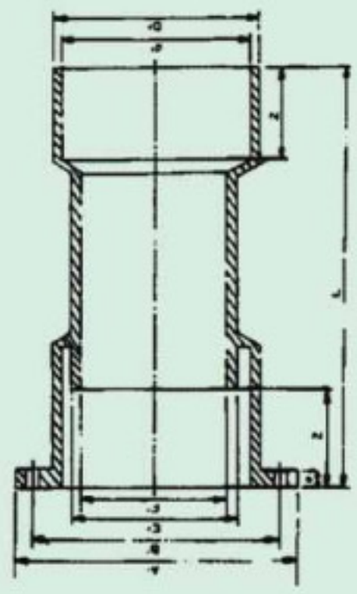

規格	A	B	D	d	E	F	Z	L	e
63	94	82	71	63	58	50	32	140	5
110	105	135	118	110	104	90	55	180	5

產品、尺寸規格

■ P型存水灣（內牙）"P" Trap(With Cleanout)

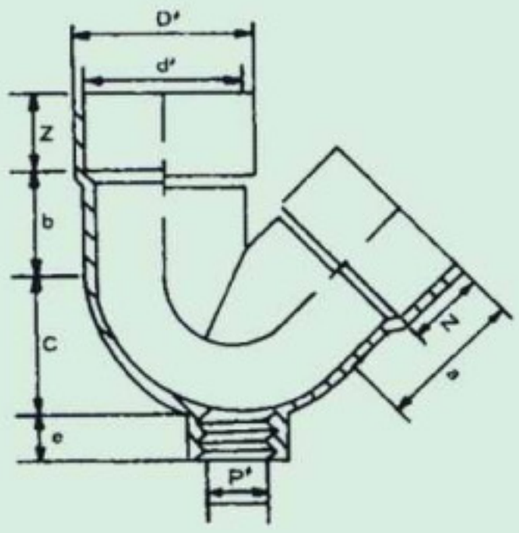

規格	D	d	a	b	c	e	z	p
50	55	50	42	22	45	13	25	3/4"
63	70	63	50	28	57	13	32	3/4"

■ P型存水灣"P" Trap

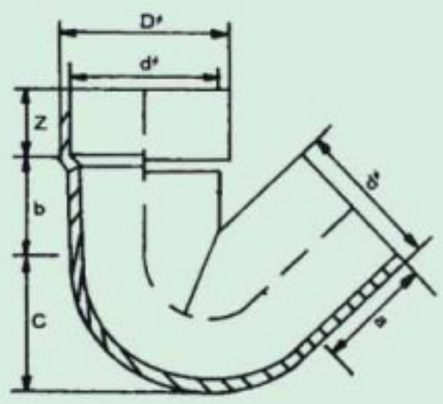

規格	D	d	a	b	c	z
50	55	50	42	22	45	25
63	69	63	50	28	57	32

■ 接著劑&清潔劑

規格：1公升

規格：1公升

ABS管材規範

■原料規範

ABS直管及接頭配件材料係由丙烯腈、丁二烯及苯乙烯所製成之聚合體及共聚合體混而成為一種高耐衝擊之材料。

■直管及接頭配件規範

(1)直管品質需符合CNS 13158或CNS 13474。

(2)接頭配件品質需符合CNS 13346或CNS 13474。

※以上需檢附㊣證明及製造廠之出廠証明以供查驗。

(3)ABS管及接頭與膠合劑均為同一廠商製造承商應提供證明文件以確保品質。

■檢驗規範

1.自來水用ABS管： 10kgf/cm^2，16kgf/cm^2

(製造依據標準：CNS 13158)

項　目	標準			檢驗方法
偏圓率	標稱管徑(mm)	50以下	63以上	CNS 13159
	偏圓率(%)	3.0以內	2.5以內	
抗拉降伏強度	37.7 Mpa (385 kgf/cm^2)			CNS 13159
耐水壓性	須不漏水，不破裂亦不變形。			CNS 13159
加熱復原性	長度變化率在±5%以內，且不得有任何龜裂，氣泡等現象發生。			CNS 13159
落錘衝擊性	經14次衝擊試驗中，視管壁破裂〔指破碎或穿透整個壁厚之龜裂〕次數依下列規定：			
	(1)皆無破損者：合格			CNS 13159
	(2)4次以上破損者：不合格			
	(3)3次以下破損者，須自管之連續部份再選取足夠28次試驗之試樣續作衝擊試驗。在42次(包括前面14次)衝擊試驗中，總共不得有5次以上破損者為合格。			
加熱老化性	經老化後之試樣，再依上述做衝擊試驗，其結果須符合上述之規定，惟其試驗重錘之總質量減為原來之50%。			CNS 13159
灰分	1.0%以下。			CNS 13159
溶出性	(1)濁度0.5度以下。			CNS 13159
	(2)色度1度以下。			
	(3)過猛酸鉀消耗量 2.0ppm以下。			
	(4)蒸發殘渣。			
	溶出液	蒸餾水 30ppm以下		
		4%醋酸 30ppm以下		
	(5)鉛含量 0.1ppm以下。			
	(6)餘氯含量 0.7ppm以下。			
	(7)臭氣及異味，無不良氣味			
外觀	管壁內外表面均光滑，無凹凸不良現象。			CNS 13159

ABS管材規範

2.化學工業及一般用ABS管：4kgf/cm^2，6kfg/cm^2，10kgf/cm^2，12kgf/cm^2

(製造依據標準：CNS 13474)

項　　目	標　　準			檢驗方法
偏　圓　率	標稱管徑(mm)	50以下	63以上	CNS 13475
	偏圓率(%)	3.0以內	2.5以內	
抗拉降伏強度	37.7 Mpa (385 kgf/cm^2)			CNS 13475
耐 水 壓 性	須不漏水，不破裂亦不變形。			CNS 13475
加熱復原性	長度變化率在±5%以內，且不得有任何龜裂，氣泡等現象發生。			CNS 13475
落錘衝擊性	經14次衝擊試驗中，視管壁破裂〔指破碎或穿透整個壁厚之龜裂〕次數依下列規定：			CNS 13475
	(1)皆無破損者：合格			CNS 13475
	(2)4次以上破損者：不合格			
	(3)3次以下破損者，須自管之連續部份再選取足夠28次試驗之試樣續作衝擊試驗。在42次(包括前面14次)衝擊試驗中，總共不得有5次以上破損者為合格。			
加熱老化性	經老化後之試樣，再依上述做衝擊試驗，其結果須符合上述之規定，惟其試驗重錘之總質量減為原來之50%。			CNS 13475
耐藥品性	浸漬於試驗液後之質量變化依下表規定			CNS 13475 ※本項修訂中，僅供參考。
	試　　驗	質量變化(mg / cm^2)		
	10%氯化鈉溶液	±0.05		
	30%硫酸	±0.05		
	7%次氯酸鈉	±0.10		
	40%氫氧化鈉溶液	±0.05		
	10%鹽酸	±0.40		
灰　　分	1.0%以下			CNS 13475
衛氏(VICAT)軟化溫度	90℃以上			
外　　觀	應無缺口、裂痕、粗邊等缺陷，其表面亦應光滑。			CNS 13475

ABS管材規範

3.自來水用ABS接頭配件(製造依據標準：CNS 13346)

項　目	標		準	檢驗方法
偏　圓　率	標稱管徑(mm)	50以下	63以上	CNS 13347
	偏圓率(%)	3.0以內	2.5以內	
抗拉降伏強度	37.7 Mpa (385 kgf/cm^2)			CNS 13347
耐　水　壓　性	須不漏水，不破裂亦不變形。 活套頭經試驗後不得有裂痕或破裂現象。			CNS 13347
挨若德衝擊強度	於23±2℃溫度下，應為430J/m(43kgf- cm/cm)以上。			CNS 13347
灰　分	1.0%以下。			CNS 13347
溶　出　性	(1)濁度0.5度以下。			CNS 13347
	(2)色度1度以下。			
	(3)過猛酸鉀消耗量 2.0ppm以下。			
	(4)蒸發殘渣。			
	溶出液	蒸餾水 30ppm以下。		
		4%醋酸 30ppm以下。		
	(5)鉛含量 0.1ppm以下。			
	(6)餘氯含量 0.7ppm以下。			
	(7)臭氣及異味，無不良氣味			
外　觀	應無缺口、裂痕、粗邊等缺陷，其表面亦應光滑。			CNS 13347

4.化學工業及一般用ABS接頭配件 (製造依據標準：CNS 13474)

項　目	標		準	檢驗方法
偏　圓　率	標稱管徑(mm)	50以下	63以上	CNS 13475
	偏圓率(%)	3.0以內	2.5以內	
抗拉降伏強度	37.7 Mpa (385 kgf/cm^2)			CNS 13475
耐　水　壓　性	須不漏水，不破裂亦不變形。 活套頭經試驗後不得有裂痕或破裂現象。			CNS 13475
耐　衝　擊　性	經試驗後不得有損壞現象。			
灰　分	1.0%以下。			CNS 13475
耐　藥　品　性	浸漬於試驗液後之質量變化依下表規定			CNS 13475
	試　驗	質量變化(mg / cm^2)		
	10%氯化鈉溶液	±0.05		
	30%硫酸	±0.05		
	7%次氯酸鈉	±0.10		
	40%氫氧化鈉溶液	±0.05		
	10%鹽酸	±0.40		
外　觀	應無缺口、裂痕、粗邊等缺陷，其表面亦應光滑。			CNS 13475